Baier

Bewegt Licht und Schatten

SCHIEBEFALTLÄDEN – DIE PLATZSPARENDE VIEL-FALT

Baier bewegt. Nicht nur Ihre Fassade – Just-in-Time

INDIVIDUELLE LÖSUNGSKOMPETENZ – FLEXIBEL UND SCHNELL

Baier bewegt. Nicht nur Ihre Fassade – Just-in-Time

Schiebefaltläden –
vollkommen automatisiert.

Baier beginnt dort, wo Standard aufhört. Dabei setzt Baier auf Qualität. In der Funktion, in der Herstellung, im Design. Wir sehen uns als zuverlässigen Partner von Bauherren, Architekten und Handwerkern, die gehobene Ansprüche an Individualität und Perfektion stellen.

Leichtmetallbau ist unsere Kernkompetenz. Ständige Weiterentwicklungen und Innovationen prägen dabei unsere Handschrift. Zusammen mit Ihnen erarbeiten wir Lösungsansätze für Ihre Ideen und setzen diese zielsicher um. So entstehen individuelle Bauvorhaben im privaten und gewerblichen Bereich und das ohne Abstriche in der Funktion, in der Sicherheit oder im Komfort. Wir arbeiten zuverlässig und im besprochenen Kostenrahmen. Damit auch Ihre Fassade bewegende Momente erzeugt.

Baier bewegt. Seit 50 Jahren hat sich Baier auf die Entwicklung, Produktion und bundesweite Montage von bewegenden Fassadenelementen spezialisiert. Zum Leistungsprogramm gehören neben dem klassischen Leichtmetallbau ein Portfolio aus Schiebefenstern und Schiebeläden, Antriebstechnik, Automatiktüren, Dachfensterrollläden und Türtechnik. Baier tritt überdies als Händler für Dachfenster namhafter Marken auf.

Schiebefaltläden aus Cortenstahl.
Denkmalgerechte Sonnenschutzlamelle.

Repräsentative Fassade.
Rundbogenschiebefenster für Verkaufserfolge.

Architektonischer Sonnenschutz.
Schiebeläden am „Alten Hof“, München.

SCHIEBEFALTLÄDEN – DIE PLATZSPARENDE VIEL-FALT

Baier bewegt. Just-in-Time

Baier Schiebefaltläden sparen Platz. Bieten Schutz und Blickfang zugleich. Natürlich auch motorisch. Blickfänge, die bewegen.

Schiebefaltläden aus Ornamentblech.
Maximale Ästhetik mit System Premium 70.

Flächige Füllung mit pulverschichteten Blechen wirken im geschlossenen Zustand wie eine Putzfassade.

Baier Schiebefaltläden sind die ideale Lösung, wenn die Architektur nur wenig Platz für Läden vorsieht. Baier macht dabei keine Abstriche in Funktion und Gestaltung.

Baier Schiebefaltläden kommen überwiegend dann zum Einsatz, wenn großflächige Fensterfronten die Architektur bestimmen. Sie werden Stilelement und platzsparendes Schutzelement zugleich. Eigens entwickelte Beschläge garantieren Laufsicherheit.

Manchmal wird aus der Not eine Tugend. Aber auch hier ist Baier gewappnet. War es anfangs nur das Platzproblem an fenstergeprägten Fassaden, das Faltläden notwendig machte, so ist es heute auch das interessante Stilelement, das begeistert. Baier Schiebefaltläden stehen im geöffneten Zustand im 90°-Winkel von der Fassade ab. Manuell oder mit ausgetüftelten Antrieben. Ganz gleich, ob an der Fassade oder an der Balkon-Außenseite montiert. Beschlag und Bodenführung garantieren Sicherheit, die Faltläden Schutz. Schutz vor Wind, Sonne und neugierigen Blicken. Selbstverständlich sind auch bei Faltläden Ihren Gestaltungswünschen nahezu keine Grenzen gesetzt. Eine große Palette an Material- und Farbmix steht Ihnen zur Verfügung. Fragen Sie uns.

Ausführungsbeispiele

Ansichten von oben

z. B. Faltladen: 4 Flügel links, 4 Flügel rechts

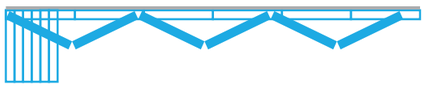

z. B. Faltladen: 6 Flügel links

z. B. Scheren-Faltladen: 6 Flügel links

- Innovativer Sonnenschutz, Witterungs- und Sichtschutz
- Bequeme Bedienung, manuell, auf Knopfdruck oder per Funk
- Patentiertes Antriebssystem
- Maßanfertigung und individuelle Planung in nahezu jeder gewünschten Größe
- Großer Material- und Farbmix
- Projektbezogene Lösungsentwicklung
- Eigene Fertigung und Montage
- Wir liefern bundesweit sowie für internationale Projekte

SCHIEBEFALTLADEN – PREMIUM 40

Baier bewegt. Just-in-Time

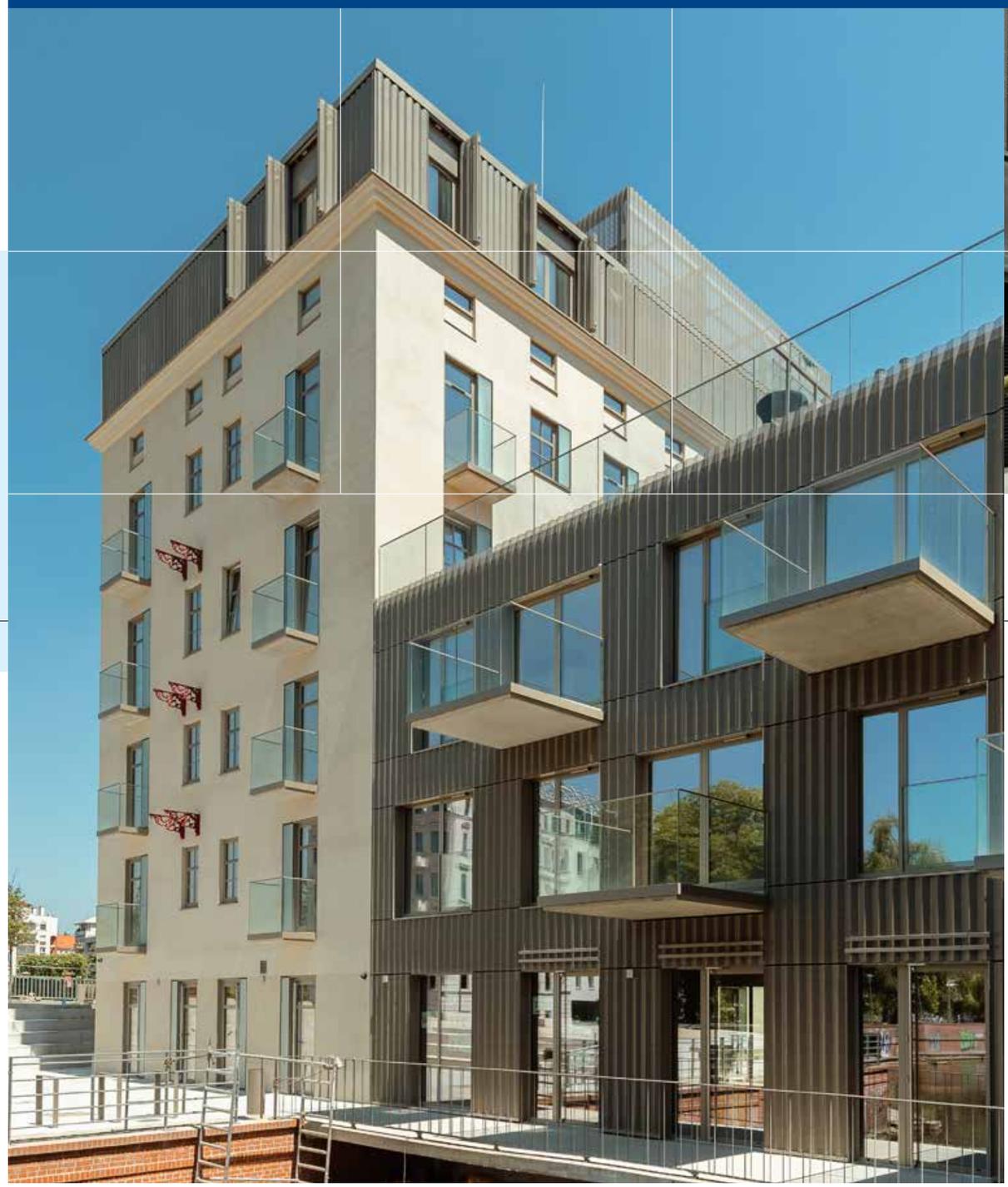

Baier Schiebefaltladen Premium 40

eignen sich besonders dann, wenn kleine Flächen geöffnet oder geschlossen werden sollen. Sowohl manuell als auch automatisiert parallel zur Fassade.

- Ausführung 2-flügelig
- Variables, hinter der Füllung liegendes Rahmenprofil
- Nahezu jede beliebige Füllung möglich
- Parkposition der Läden in V-Stellung
- Oben und unten Fassadenverkleidung durchlaufend als Verblendung möglich - es entsteht ein durchlaufendes und homogenes Fassadenbild
- Im geschlossenen Zustand liegt die Antriebs- und Beschlagstechnik von außen verdeckt hinter der Füllung

SCHIEBEFALTLADEN – PREMIUM 40

Baier bewegt. Just-in-Time

Laufschiene
- Aluminium eloxiert
  silber (E6/C0) oder schwarz (E6/C35)

Laufwagen
- Kugelgelagerte Rollen aus hochwertigem
  Kunststoff sorgen für einen ruhigen Lauf

Antrieb
- Antriebsmotor treibt das Behangpaar an
- Schloss verriegelt in geschlossenem Zustand

Beschlags- und Bandtechnik
- Im geschlossenen Zustand,
  von außen hinter der Füllung liegend
- Pulverbeschichtet oder eloxiert nach Wahl

Füllung
- diverse Füllungen möglich
  z. B. Holz, Aluminium, Lochblech, HPL-Platten
- geeignet für fassadenbündige Lösungen

Rahmen
- Umlaufendes Rahmenprofil aus Aluminium
- Pulverbeschichtet oder eloxiert nach Wahl

Fassadenverkleidung
- Verkleidung der Fassade verblendet die Mechanik
- Einheitliches und homogenes Fassadenbild
- Diverse Varianten möglich

Untere Führung
- Durchlaufendes Aluminiumprofil
- nach unten oder oben geöffnet möglich
- Projektbezogene Anfertigung

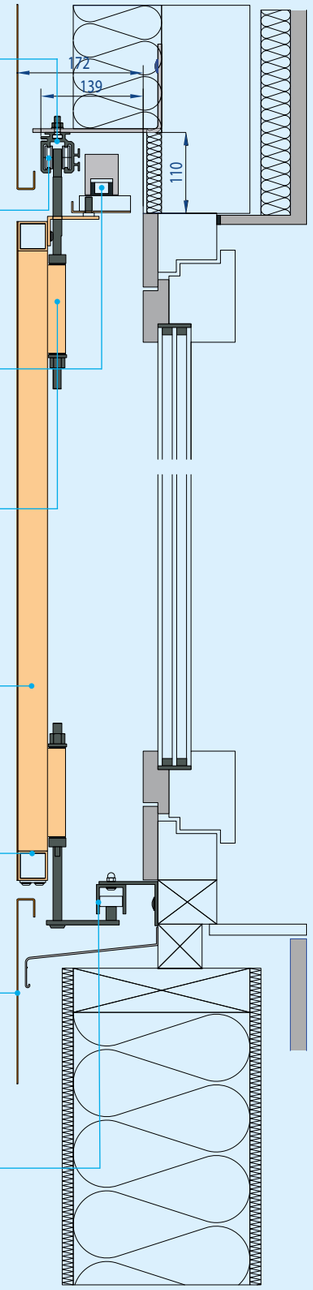

Vertikalschnitt nicht maßstäblich

Flächige Füllung aus Matrix-Lochblech unterstreicht moderne Fassadenoptik.

Ein einheitliches Farbkonzept von Rahmen und Bändern gewährleisten eine stimmige Optik.

Fakten auf einen Blick

Insbesondere geeignet für kleine Anlagen im gehobenen Projekt- und Wohnungsbau, sowohl manuell als auch automatisiert parallel zur Fassade.

Allgemein
- Breite und Höhe: Maßanfertigung
- Mit Bändern verbundene Flügelpaare
- Automatisierbar, parallel zur Fassade
- Parkposition V-Stellung

Behänge
- Ausführung 2-flügelig (2 Behänge)
- Systemtiefe der Behänge 40 mm
- Bis zu 35 kg Gewicht pro Behang
- Bis zu einer Breite von 750 mm
  und zu einer Höhe von 2600 mm

Gestaltung
- Rahmen: umlaufendes Aluminiumprofil
- Füllung: nahezu jede beliebige Füllung möglich
  beispielsweise Lamellen aus Aluminium oder Holz
  flächige Füllungen wie Lochblech oder Streckmetall

Die technischen Angaben, insbesondere Abmessungen und Gewichte sind Richtwerte, die im Einzelfall und im Bezug auf die örtlichen Gegebenheiten zu prüfen sind. Es sind ggf. auch größere Abmessungen, nach technischer Klärung, möglich. Unter Umständen sind nicht alle Breiten- und Höhenverhältnisse möglich.

SCHIEBEFALTLADEN – PREMIUM 60

Baier bewegt. Just-in-Time

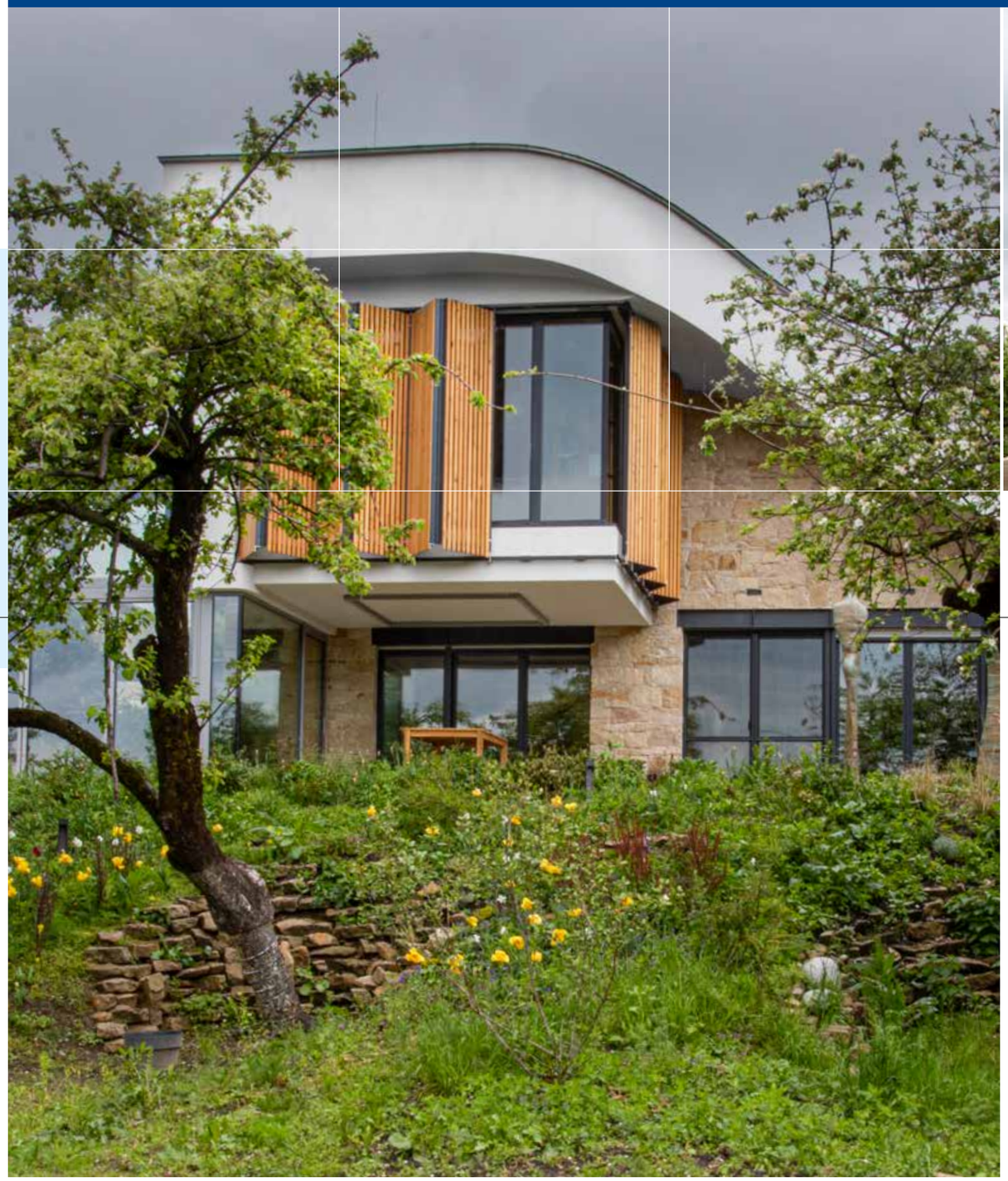

Baier Schiebefaltladen Premium 60

eignen sich insbesondere für größere Schiebefaltladen-Anlagen im gehobenen Projekt- und Wohnungsbau, sowohl manuell als auch automatisiert, in V-Stellung oder parallel zur Fassade.

- Große Rahmensystemtiefe von 60 mm dadurch enorme Stabilität
- Nahezu jede beliebige Füllung möglich
- Vollständig automatisierbar in V-Stellung oder parallel zur Fassade
- Große Anlagenabmessungen möglich
- In den Rahmen integrierte Bänder beschichtet in Rahmenfarbe

SCHIEBEFALTLADEN – PREMIUM 60

Baier bewegt. Just-in-Time

Laufschiene
- Aluminium eloxiert
  silber (E6/C0) oder schwarz (E6/C35)

Laufwagen
- Kugelgelagerte Rollen aus hochwertigem Kunststoff sorgen für einen ruhigen Lauf

Blende
- Aluminium
- Pulverbeschichtet oder eloxiert nach Wahl

Antriebe
- Erster, zweiter und dritter Antriebsmotor treibt jew. das erste, zweite und dritte Behangpaar an
- Optional zusätzlicher Stellmotor treibt beim Schließen parallel zur Fassade den Ein- und Ausrückmechanismus an

Band
- In den Rahmen integriert
- Pulverbeschichtet oder eloxiert nach Wahl

Füllung
- Hier im Beispiel:
  Ellipselamelle 70 x 19 mm
- Verschiedene Lamellen
  aus Aluminium oder Holz
- Flächige Füllungen wie
  Lochblech, Streckmetall, Platten oder Gewebe
- ...und vieles mehr!

Rahmen
- Umlaufendes Aluminiumprofil aus Aluminium
- Pulverbeschichtet oder eloxiert nach Wahl

untere Führung
- Durchlaufendes Aluminiumprofil
- nach unten oder oben geöffnet möglich
- Projektbezogene Anfertigung

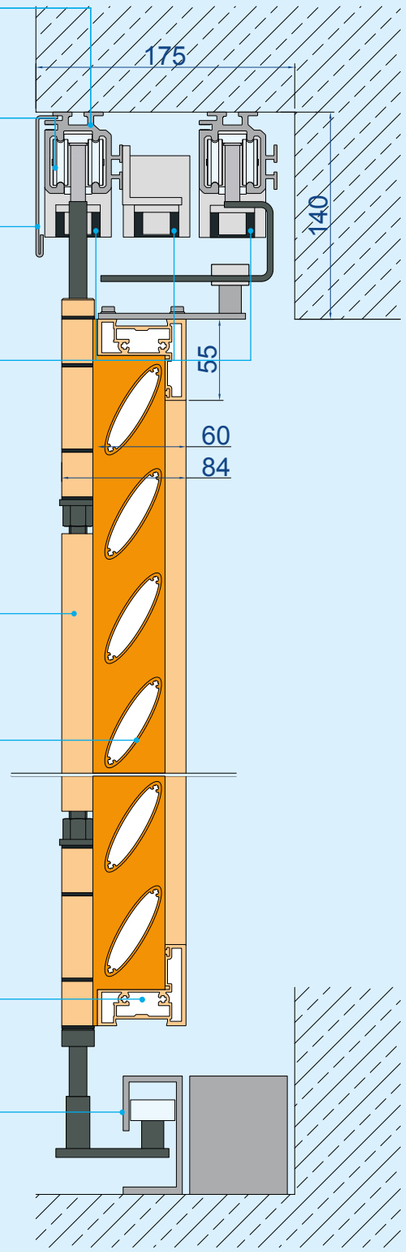

Vertikalschnitt nicht maßstäblich

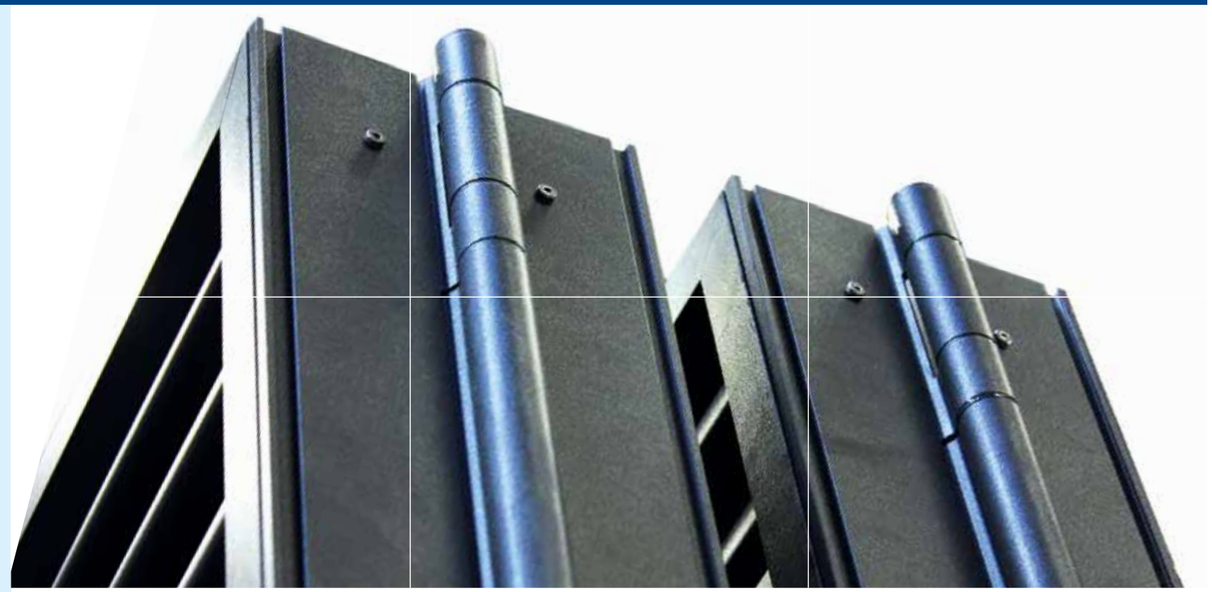

In den Rahmen integrierte Bänder, pulverbeschichtet in Behangfarbe.

Hochwertige untere Führung, gewährleistet einen sicheren Halt.

Fakten auf einen Blick

Insbesondere geeignet für größere Anlagen im gehobenen Projekt- und Wohnungsbau, sowohl manuell als auch automatisiert in V-Stellung oder parallel zur Fassade.

Allgemein
- Breite und Höhe: Maßanfertigung
- In den Rahmen integrierte Beschläge
- Mit Bändern verbundene Flügelpaare
- Automatisierbar, parallel zur Fassade und in V-Stellung

Behänge
- Nur gerade Behanganzahl möglich
  automatisiert: 2, 4 oder 6 Behänge, Manuell: nahezu unbegrenzt
- Systemtiefe der Behänge 60 mm
- Bis zu 35 kg Gewicht pro Behang
- Bis zu einer Breite von 800 mm
  und zu einer Höhe von 3000 mm

Gestaltung
- Rahmen: umlaufendes Aluminium-Systemprofil
- Füllung: nahezu jede beliebige Füllung möglich
  beispielsweise Lamellen aus Aluminium oder Holz
  flächige Füllungen wie Lochblech, Streckmetall

Die technischen Angaben, insbesondere maximale Behangzahl, Abmessungen und Gewichte sind Richtwerte, die im Einzelfall und im Bezug auf die örtlichen Gegebenheiten zu prüfen sind. Es sind ggf. auch größere Abmessungen, nach technischer Klärung, möglich. Unter Umständen sind nicht alle Breiten- und Höhenverhältnisse möglich.

SCHIEBEFALTLADEN – PREMIUM 70

Baier bewegt. Just-in-Time

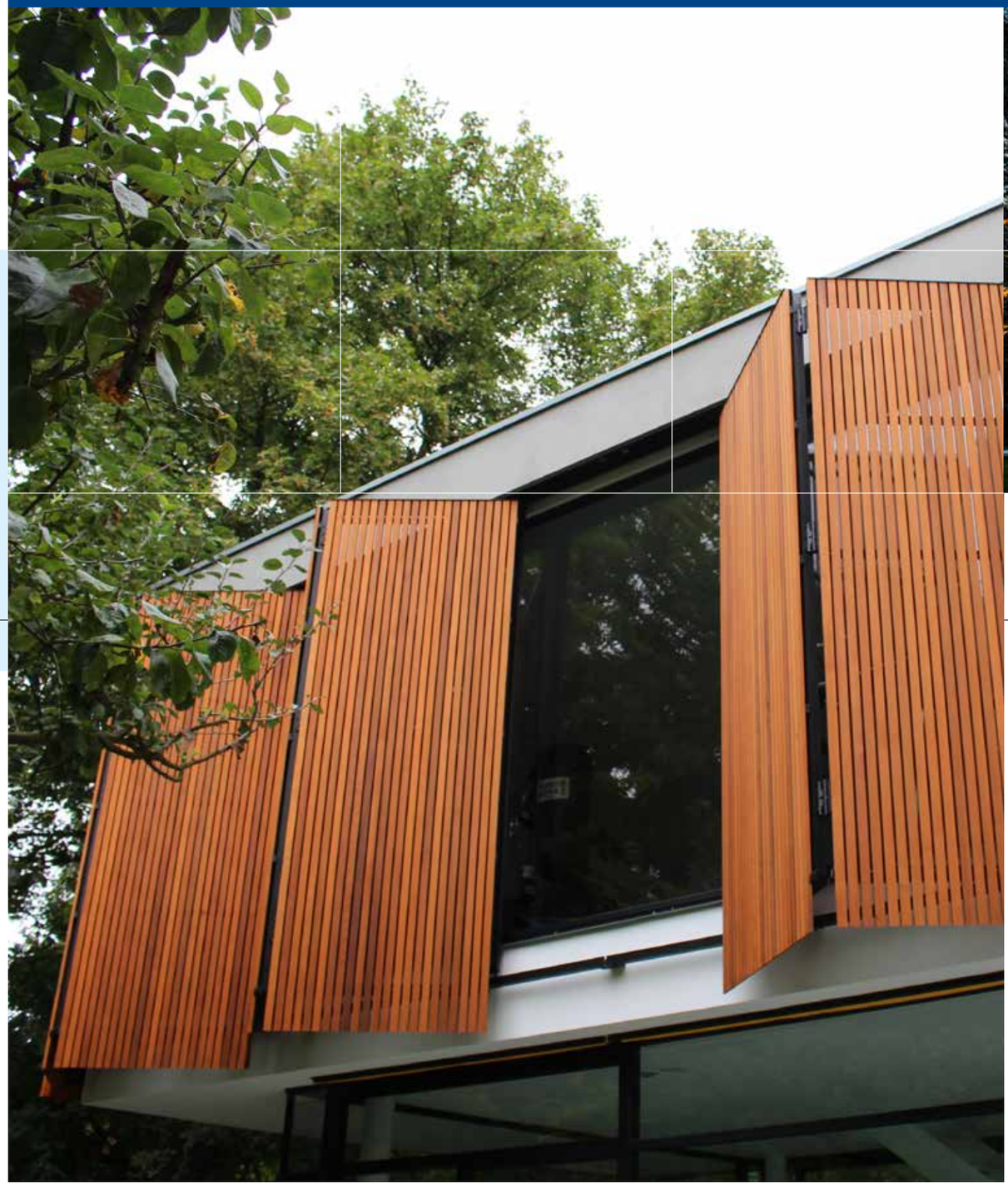

Baier Schiebefaltladen Premium 70

eignen sich besonders dann, wenn schmalste Fugenbilder und eine homogene Fassadenverkleidung gewünscht ist. Automatisiert, parallel zur Fassade oder in V-Stellung.

- Spezielles, hinter der Füllung liegendes Rahmenprofil, je nach Bedarf mit vertikaler oder horizontaler Halteleiste
- Nahezu jede beliebige Füllung möglich
- Im geschlossenen Zustand liegt die Beschlagstechnik von außen verdeckt hinter der Füllung
- Oben und unten Fassadenverkleidung durchlaufend als Verblendung möglich. Es entsteht ein durchlaufendes und homogenes Fassadenbild.

SCHIEBEFALTLADEN – PREMIUM 70

Baier bewegt. Just-in-Time

Laufschiene
- Aluminium eloxiert
  silber (E6/C0) oder schwarz (E6/C35)

Laufwagen
- Kugelgelagerte Rollen aus hochwertigem
  Kunststoff sorgen für einen ruhigen Lauf

Fassadenverkleidung
- Verkleidung der Fassade verblendet die Mechanik
- Einheitliches und homogenes Fassadenbild
- Diverse Varianten möglich

Antriebe
- Erster, zweiter und dritter Antriebsmotor
  treibt jeweils das erste, zweite und dritte Behangpaar an
- Zusätzlicher Stellmotor treibt beim Schließen parallel
  zur Fassade den Ein- und Ausrückmechanismus an

Beschlags- und Bandtechnik
- Im geschlossenen Zustand, von außen
  hinter der Füllung verdeckt liegend
- Pulverbeschichtet oder eloxiert nach Wahl

Füllung
- Diverse Füllungen möglich, z.B. aus Holz, Aluminium,
  Lochblech, Streckmetall, Platten, Gewebe etc.
- Eignet sich besonders für flächige Füllungen oder
  vertikale bzw. horizontale Leisten, die mit der
  Fassadenverkleidung auf einer Ebene liegen sollen

Rahmen
- Umlaufendes Rahmenprofil aus Aluminium
- Je nach Füllung mit vertikalen oder horizontalen
  Halteleisten für die Füllung
- Pulverbeschichtet oder eloxiert nach Wahl

Untere Führung
- Durchlaufendes Aluminiumprofil
- Projektbezogene Anfertigung

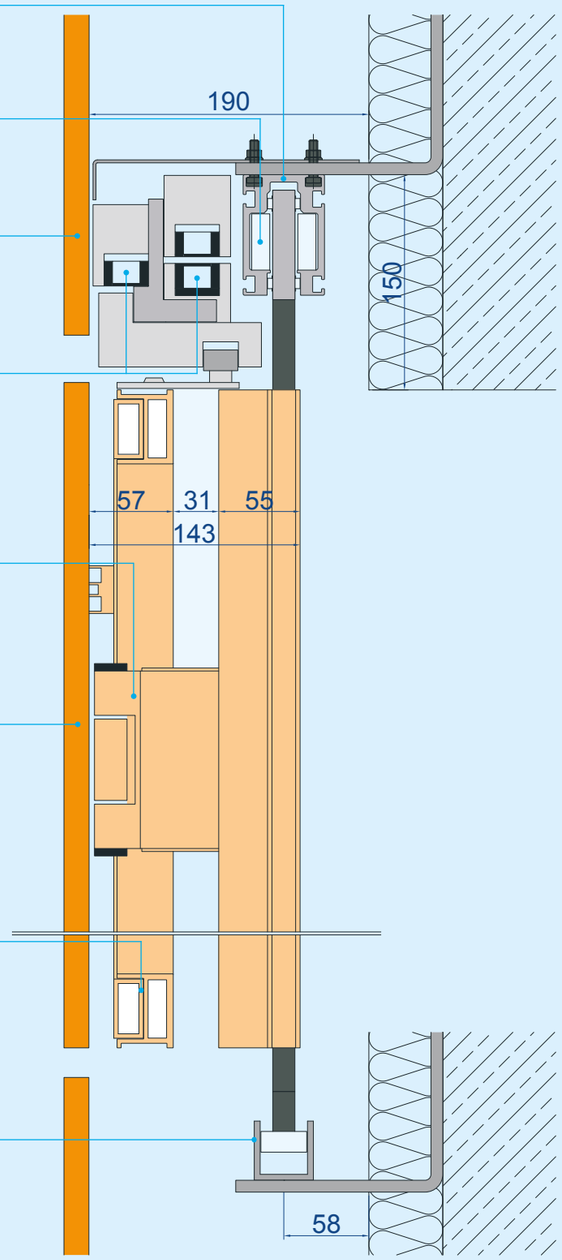

Vertikalschnitt nicht maßstäblich

Baier Schiebefaltladen Premium 70 eignen sich besonders dann, wenn schmalste Fugenbilder und eine homogene Fassadenverkleidung gewünscht sind.

- Kleinste Fugenbilder durch geschickte Anordnung der Bewegungsachsen möglich
- Ästhetischer, nahezu geschlossener Mittelstoß
- Bewährte Antriebstechnik steuert auch zwei-, vier- und sechsflügelige Anlagen problemlos
- Vollständig automatisiert parallel zur Fassade
- In Fluchtwegen kann die Steuerung akkugepuffert öffnen

Fakten auf einen Blick

Insbesondere geeignet für größere Anlagen im gehobenen Projekt- und Wohnungsbau, sowohl manuell als auch automatisiert parallel zur Fassade.

Allgemein
- Breite und Höhe: Maßanfertigung
- Im geschlossenen Zustand liegt die Beschlagtechnik von außen verdeckt hinter der Füllung
- Mit Bändern verbundene Flügelpaare
- Automatisiert, parallel zur Fassade

Behänge
- Nur gerade Behanganzahl möglich
  automatisiert: 2, 4, 6, 8 oder 10 Behänge, manuell nahezu unbegrenzt
- Bis zu 50 kg Gewicht pro Behang
- Bis zu einer Breite von 750 mm
  und zu einer Höhe von 3000 mm

Gestaltung
- Rahmen: umlaufendes Aluminium-Systemprofil
  mit vertikalen oder horizontalen Halteleisten, je nach Füllung
- Füllung: nahezu jede beliebige Füllung möglich
  beispielsweise Lamellen aus Aluminium oder Holz
  flächige Füllungen wie Lochblech, Streckmetall, Gewebe, Platten usw.

Die technischen Angaben, insbesondere maximale Behangzahl, Abmessungen und Gewichte sind Richtwerte, die im Einzelfall und im Bezug auf die örtlichen Gegebenheiten zu prüfen sind. Es sind ggf. auch größere Abmessungen, nach technischer Klärung, möglich. Unter Umständen sind nicht alle Breiten- und Höhenverhältnisse möglich.

SCHIEBEFALTLADEN – STANDARD 30

Baier bewegt. Just-in-Time

Baier Schiebefaltladen Standard 30

eignen sich insbesondere für kleinere Schiebefaltladen-Anlagen im gehobenen Projekt- und Wohnungsbau, welche nicht oder nur in V-Stellung automatisiert werden.

- Kleinere Rahmensystemtiefe von 30 mm
- Dadurch kleinere Abmessungen des Gesamtpaketes
- Nahezu jede beliebige Füllung möglich
- Automatisierbar in V-Stellung
- Auf den Rahmen aufgesetzte Bänder

SCHIEBEFALTLADEN – STANDARD 30

Baier bewegt. Just-in-Time

Laufschiene
- Aluminium eloxiert
  silber (E6/C0) oder schwarz (E6/C35)

Laufwagen
- Rollen aus hochwertigem Kunststoff
  sorgen für einen ruhigen Lauf
- Mit nach vorne gekröpftem Bandhalter
- Klipsmechanismus am Laufwagen
  arretiert die Behänge in geöffnetem Zustand

Zugfalle
- Arretiert die Behänge
  in geschlossenem Zustand

Band
- Auf den Rahmen aufgeschraubt
- Edelstahl natur

Behang
- Verschiedene Lamellen
  aus Aluminium oder Holz
- Flächige Füllungen wie
  Lochblech, Streckmetall, Platten
- Kann optional, wie hier dargestellt über die
  Lauf- und Führungsschiene überstehen

...und vieles mehr!

untere Führung
- Durchlaufendes Aluminiumprofil
- Projektbezogene Anfertigung

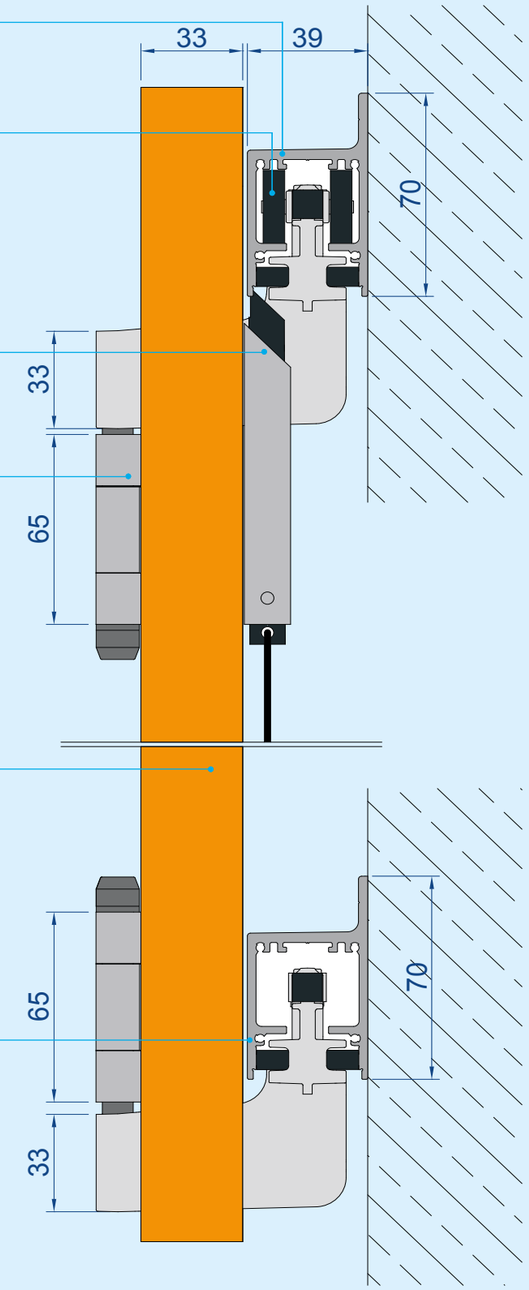

Vertikalschnitt nicht maßstäblich

Hochwertiger Laufwagen mit Kunststoff-laufrollen für einen ruhigen Lauf.

Band aus Aluminium.

- Sonnenschutz
- Angenehme Lichtstimmung
- Regelbarer Lichteinfall
- Architektonische Gestaltung
- Moderne Steuerung
- Wind- und Sichtschutz
- Wandmontage oder in der Laibung

Fakten auf einen Blick

Insbesondere geeignet für kleinere Anlagen im gehobenen Projekt- und Wohnungsbau, welche nicht oder nur in V-Stellung automatisiert werden.

Allgemein
- Breite und Höhe: Maßanfertigung
- Auf die Behänge aufgeschraubte Beschläge
- Mit Bändern verbundene Flügelpaare
- Lauf- und Führungsschiene hinter den Behängen
- Nur gerade Behanganzahl möglich
  automatisiert: 2 oder 4 Behänge,
  manuell: nahezu unbegrenzt
- Systemtiefe der Behänge ca. 30 mm (30 bis 34 mm)
- Automatisierbar in V-Stellung

Behänge, Ausführung 20 kg Beschlag
- Bis zu 20 kg Gewicht pro Behang
- Bis zu 1,5 m² Fläche pro Behang
  und bis zu einer Breite von 500 mm
  und einer Winddurchlässigkeit von mindestens 50%

Behänge, Ausführung 40 kg Beschlag
- Bis zu 40 kg Gewicht pro Behang
- Bis zu 1,8 m² Fläche pro Behang bis zu einer Breite von 600 mm
  und einer Winddurchlässigkeit von mindestens 50%

Die technischen Angaben, insbesondere maximale Behangzahl, Abmessungen und Gewichte sind Richtwerte, die im Einzelfall und im Bezug auf die örtlichen Gegebenheiten zu prüfen sind. Es sind ggf. auch größere Abmessungen, nach technischer Klärung, möglich. Unter Umständen sind nicht alle Breiten- und Höhenverhältnisse möglich.

FALTSCHERENLÄDEN – ARCHITEKTONISCHES HIGHLIGHT

Baier bewegt – Just-in-Time

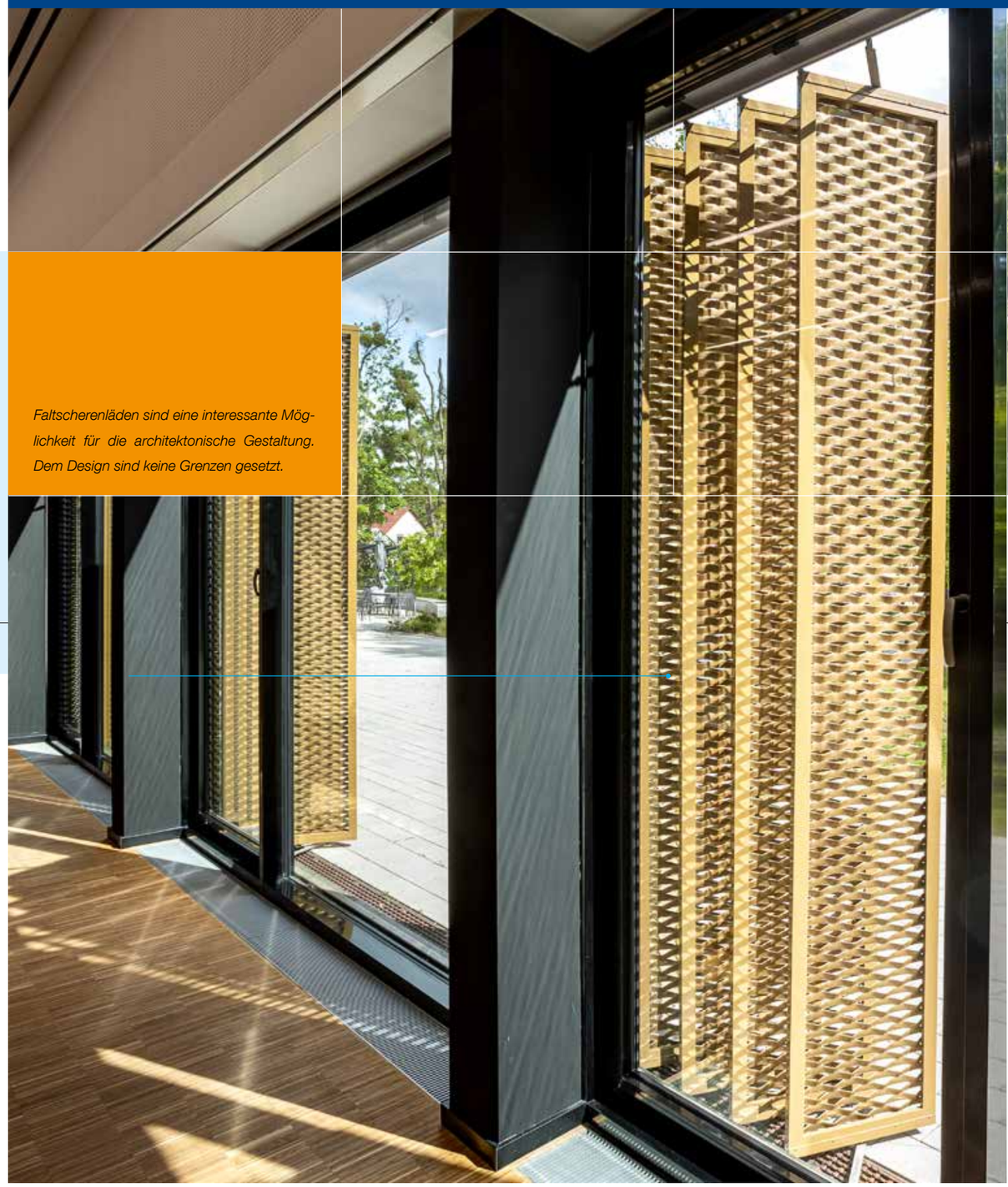

Faltscherenläden sind eine interessante Möglichkeit für die architektonische Gestaltung. Dem Design sind keine Grenzen gesetzt.

Optische und designorientierte Gestaltungsmöglichkeiten.
Zahlreiche Kombinationsmöglichkeiten und Sonderlösungen.

Faltscherenläden sind eine reizvolle Alternative zu Schiebe-, Faltschiebe- oder Klappläden und bieten interessante Möglichkeiten für die architektonische Gestaltung. Dem Design sind nahezu keine Grenzen gesetzt. Zudem ermöglichen Faltscherenläden aus dem Hause Baier dank der verschiedenen Öffnungswinkel besondere Lichtstimmungen und Beschattungseffekte in Räumen.

Die Faltscherenläden stehen im geöffneten Zustand rechtwinklig zur Fassade und bieten auch im halb offenen Zustand Wind- und Sichtschutz. Die moderne elektrische Antriebstechnik und Steuerung sorgen für einen hohen Komfort.

Über Taster, Bussteuerung oder auch Funksteuerungen lassen sich einzelne Elemente oder ganze Gruppen bewegen – ohne dass Fenster oder Türen geöffnet werden müssen. Funksysteme haben zudem den Vorteil, dass sie schnell montiert sind, sowohl bei Neubauten als auch bei der Nachrüstung einer Automatisierung in bestehenden Bauten. Standardmäßig erfolgt die Integration der zugehörigen Steuerung im Schaltschrank.

FALTSCHERENLADEN – ALS REIZVOLLE ALTERNATIVE

Baier bewegt. Just-in-Time

Laufschiene
- Aluminium eloxiert E6EV1
- Mit speziellem Einhängeprofil für einfache Montagen

Blende
- Aluminium
- Pulverbeschichtet oder eloxiert
- In die Laufschiene einklipsbar

Antrieb
- Motor in die Laufschiene integriert
- Erster Flügel wird angetrieben
- Die anderen Flügel werden über den Scherenmechanismus mitgenommen

Laufwagen
- Lauf- und Querrollen aus Kunststoff sorgen für einen ruhigen Lauf

Scherenmechanik
- Verbindet die Behänge miteinander
- Sorgt für synchrone Bewegung und Stabilität

Behang
- Durch Montageleiste für Mechanik verschiedenste Behangmodelle einsetzbar

untere Führung
- Durchgehendes Aluminiumprofil
- Nach oben oder unten geöffnet lieferbar

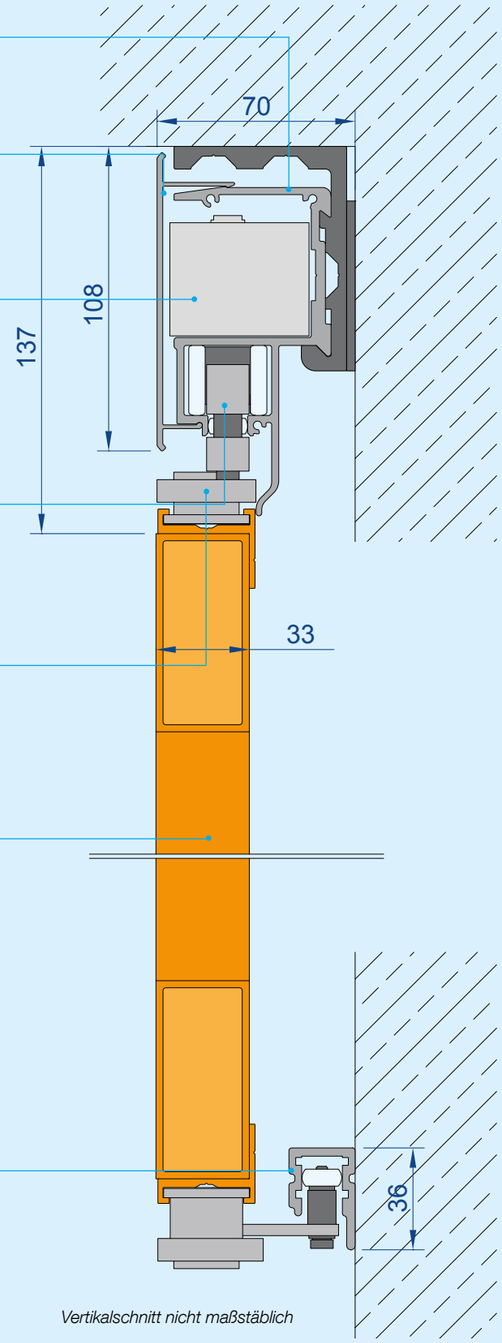

Vertikalschnitt nicht maßstäblich

Freiheit in Material, Farbe und Ausführung. Ein individuelles Beschattungskonzept.

Baier Faltscherenläden bieten eine breite Modellpalette. Wählen Sie die Behänge aus Holz-, Stoff-, Gitter- oder Blechfüllungen und verleihen Sie Ihrem Objekt das gewisse Etwas.

Die technischen Angaben, insbesondere maximale Behangzahl, Abmessungen und Gewichte sind Richtwerte, die im Einzelfall und im Bezug auf die örtlichen Gegebenheiten zu prüfen sind. Es sind ggf. auch größere Abmessungen, nach technischer Klärung, möglich. Unter Umständen sind nicht alle Breiten- und Höhenverhältnisse möglich.

Fakten auf einen Blick

Insbesondere geeignet für kleine und mittelgroße, parallel zur Fassade, automatisierte Anlagen im gehobenen Projekt- und Wohnungsbau.

Allgemein

- Breite und Höhe: Maßanfertigung
- Maximale Höhe siehe nachfolgende Tabelle
- Flügelbreite: mind. 250 mm, max. 550 mm
- Flügelhöhe: mind. 800 mm, max. 3000 mm
- Flügelgewicht: max. 20 kg
- Beschläge nur oben und unten auf den Behang aufgeschraubt
- Behänge durch Scherenmechanismus miteinander verbunden
- Laufschiene über den Behängen
- Bis zu 6 Behänge auf einer Seite, auch ungerade Anzahlen möglich somit bis zu 12 Behänge pro Anlage
- Systemtiefe der Behänge max. 45 mm
- Automatisierung: parallel zur Fassade

Ausführung Faltscherenläden	Höhe*
2 flügelig	max. 3000 mm
3 flügelig	max. 3000 mm
4 flügelig	max. 3000 mm
5 flügelig	max. 2800 mm
6 flügelig	max. 2600 mm

*Höhenmaß ist abhängig von der Flügelanzahl der Anlage

HEBEFALTLADEN – DER VERTIKALE HEBEFALTER

Baier bewegt. Just-in-Time

Baier Hebefaltläden bereichern die Welt der modernen und flächenbündigen Fassadengestaltung. Als „Kompaktpaket“ erfüllen die vertikalen Hebefalter die Anforderungen an einen funktionellen Sicht und Sonnenschutz.

Die Fassade lässt sich auf Knopfdruck öffnen. Der Sonnenschutz „faltet“ sich nach oben.

Hebefaltläden verschließen die Fassade und spiegeln eine einheitliche „Gebäudehülle“.

Ähnlich einem Vordach, bietet die geöffnete Hebefaltanlage angenehmen Sonnenschutz.

Baier-Hebefaltläden komplettieren die renommierte Produktviel“falt“ der Firma Baier. Nach oben oder nach unten faltend, V-förmig von der Wand abstehend, sorgen die Hebefaltläden für einen flächenbündigen Abschluss – sowohl an außenliegenden Fassaden als auch im Innenraum.

Die moderne Architektur arbeitet heute gerne mit flächenbündigen, ebenen und homogenen Fassaden. Die beweglichen Flügel der Hebefaltanlage können mit unterschiedlichsten Materialien beplankt und an die Beschaffenheit der Gebäudehülle angepasst werden.

Ist der Hebefaltladen geschlossen, bleibt die flächenbündige Wirkung der Fassade erhalten – die Flügel sind optimal integriert und die durchgängigen und geringen Spaltmaße sorgen für eine einheitliche Front. Im geöffneten Zustand steht die Hebefaltladen-Anlage am oberen Ende der Anlage V-förmig vor der Fassade. Diese Stellung sichert eine stabile Position, auch bei starkem Wind. Ähnlich einem Vordach bietet das überdeckende „V“ im Außenbereich noch einen wirksamen Sonnenschutz.

Hebefaltladensysteme werden projektbezogen und individuell geplant, da die Größe und Füllung der Flügel, die Einbausituation und die konkreten Abmessungen in die Planung und Auslegung miteinbezogen werden.

HEBEFALTLADEN – DER VERTIKALE HEBEFALTER

Baier bewegt. Just-in-Time

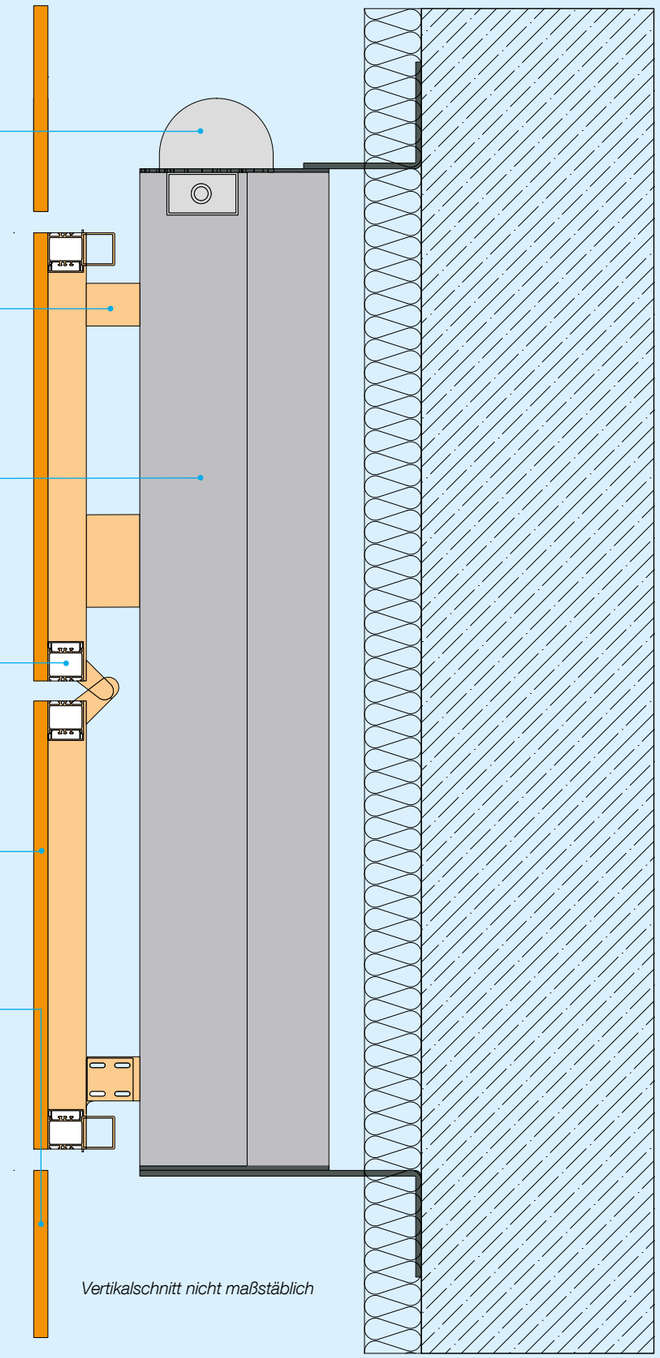

Antrieb
- Antriebsmotor systemabhängig Ausführung in der Regel mit Gegengewichten

Beschlags- und Bandtechnik
- Im geschlossenen Zustand, von außen hinter der Füllung verdeckt liegend

Laufschiene
- Aluminium eloxiert E6/C0 (silber), E6/C35 (schwarz) oder nach Wunsch

Rahmen
- Modular aufgebaute Aluminiumprofile inklusive Revisionsprofil
- Pulverbeschichtet oder eloxiert nach Wahl

Füllung
- verschiedene Füllungen möglich z. B. Holz, Glas, Metall, HPL-Platten

Fassadenverkleidung
- Verblendet die Mechanik
- Diverse Varianten möglich
- Einheitliches Fassadenbild, da die beweglichen Fassadenelemente in die Fassade „integriert“ sind

Vertikalschnitt nicht maßstäblich

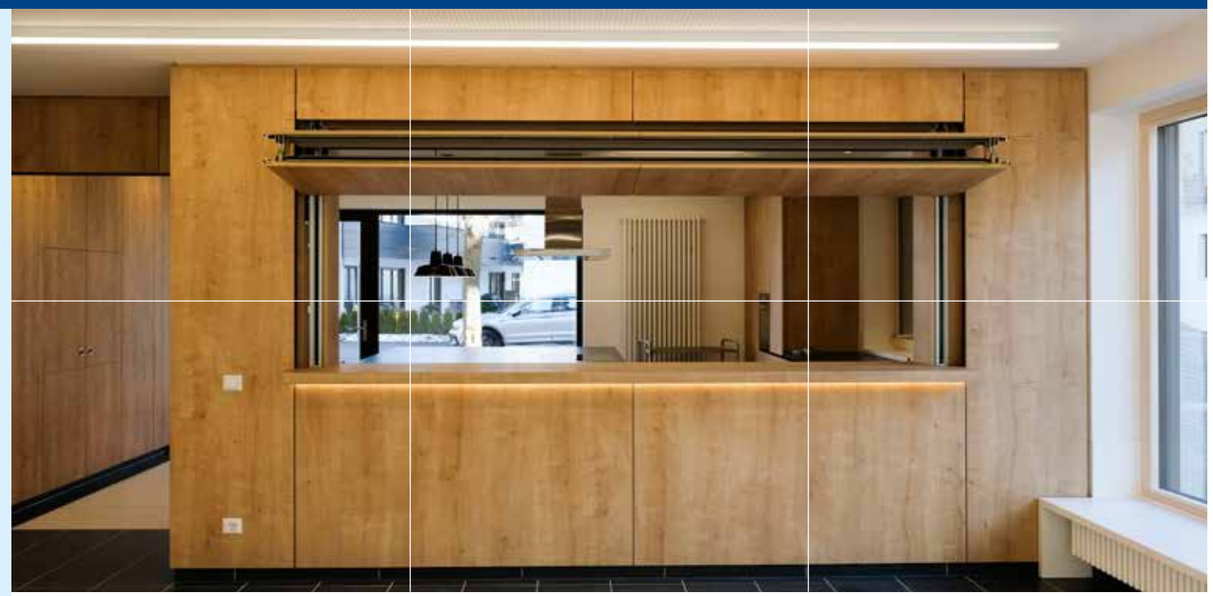

Bestens versorgt - der vertikale Hebefaltladen fungiert als funktionelle und praktische Lösung für den modernen Thekenabschluss.

- Flächenbündiger, in die Fassade integrierter Sonnenschutz
- Im geschlossenen Zustand verdeckte Antriebseinheiten
- Vertikale Öffnungsrichtung
- Spezielle Verriegelung verhindert das Öffnen von außen
- Verschiedene Füllungen möglich
- Eigene Fertigung und Montage
- Individuelle Planung und Maßanfertigung

Fakten auf einen Blick

Allgemein
- Im geschlossenen Zustand keine Antriebseinheiten sichtbar
- Mit Spezialgelenk verbundene Flügelpaare
- Automatisiert: 2 Flügel
- Beschlagsystem der Laufschiene mit Blenden abgedeckt
- Integrierte Fallsicherung

Ausführung
- Flügel aus stranggepressten Aluminiumprofilen
- Füllung: nahezu jede beliebige Füllung möglich beispielsweise Glas, Paneel, HPL, Holz, Metall
- Laufschienen aus stranggepressten Aluminiumprofilen eloxiert in E6/C0 (silber) oder E6/C35 (schwarz) mit integrierter Zahnriemenführung
- Laufwagen mit Edelstahl-Kugellagern
- Gegengewicht- und Ausrücksystem
- Im geschlossenen Zustand verriegelt

Antrieb
- Elektrisch, 24 Volt je nach Einbausituation: Totmann-Steuerung oder Automatikbetrieb
- Systemsteuerung kann an bauseitige Gebäudetechnik angeschlossen werden

SCHIEBEFALTLADEN – SONDERLÖSUNGEN

Baier bewegt. Just-in-Time

Baier Schiebefaltläden mit verbindendem Charakter in Sachen Fassade und Sonnenschutz. Optimale Kombination von natürlichen Materialien und dem „perfekten Link“ zur historischen Umgebung.

Harmonie in Material und Optik. Vorgehängte Holzfassade mit integrierten Schiebefaltläden.

Komplette Projektabwicklung durch das Baier-Team von der Planung über Fertigung und Montage. Komplexe Details können zusammen mit dem Architekt und Bauherrn ausgearbeitet und umgesetzt werden. Baier macht fast alles – „in Time“ und „in Budget“.

- Geöffnet: lebendiges Fassadenbild
  Geschlossen: durchlaufende Optik
- Holzfassade und Sonnenschutz gehen nahtlos in andere Fassadenteile über
- Mit fassadenbündigem Schließen
- Antrieb und Mechanik sind ebenfalls verdeckt hinter der Holzfassade
- Komplette Projektabwicklung von der Planung über Fertigung und Montage

SCHIEBEFALTLADEN – SONDERLÖSUNGEN

Baier bewegt. Just-in-Time

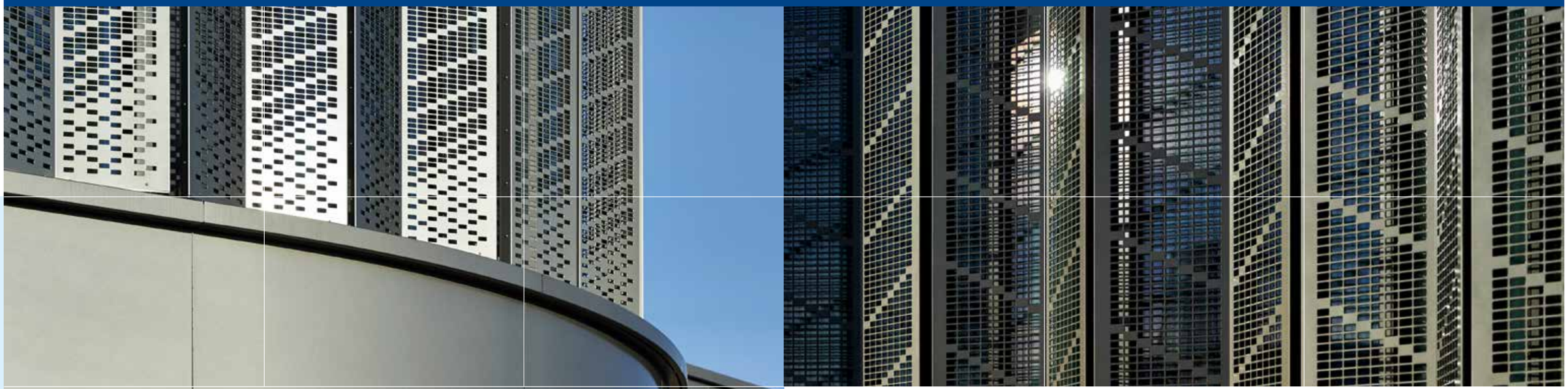

Schiebefaltläden in Form von Sägebändern für das WI-Com der Firma Wikus.

Bildquelle: WIKUS / M. Tollhopf

Auch wenn es knifflig wird. Baier hat immer die perfekte Lösung für Ihren Sonnenschutz. Gerade im Bereich der Schiebefaltläden sind wir Ihr Partner, wenn es darum geht ausgefallene Ideen zu realisieren!

- Antriebs- und Steuerungstechnik auch als Systemkomponenten lieferbar
- Individuelle Konzepte für Beschläge, Antriebe und Läden auch für kleine Stückzahlen und Sonderlösungen
- Große Abmessungen auch für extravagante Öffnungsbreiten und Ladenhöhen
- Langjährige Erfahrung mit Schiebe- und Schiebefaltladen
- Kompetente Beratung, von der Planung über die Entwicklung bis zur Ausführung
- Projektbezogene Lösungsentwicklung
- Eigene Fertigung und Montage

SERVICE UND NACHBETREUUNG – AUS EINER HAND

Baier bewegt. Just-in-Time

Baier Service. Im Kundenservice wird unsere familiäre Mentalität sichtbar. Freundlich, schnell und zuverlässig. Bundesweit. Service, der bewegt.

- Kompetente Beratung
- Flexibel durch schlanke Strukturen
- Lösungsentwicklung
- Große Lagerhaltung – schnelle Lieferung
- Zeichnungslegung durch Inhouse-Konstruktionsbüro
- Bundesweite Montage und Wartung
- Bundesweite Nachbetreuung
- Weiter- und Ausbildung

Baier Kundenservice ist täglich gelebte Philosophie. Denn nur Produkte nach Kundenwunsch gefertigt, zuverlässig geliefert und montiert, können letztendlich Freude bereiten und die bewegenden Momente liefern, die unsere Kunden an Baier so schätzen.

Baier lässt Sie mit Ihren Wünschen und Ideen nicht allein. Ein ausgeklügeltes Projektmanagement, schlanke und flexible Strukturen, eine sichere Lagerhaltung sowie permanente Weiterbildung sind Faktoren für die Zuverlässigkeit unserer Produkte. Baier steht Ihnen zur Seite – von der Beratung, über die Produktion und Montage, bis zur Nachbetreuung und Wartung.

Willkommen bei Baier: +49 (0) 78 43 / 94 76-0

Bei uns erhalten Sie bewährte Baier-Qualität:

BAIER GmbH
Am Regenbach 5a
01665 Klipphausen-Röhrsdorf

Tel.: (+49) 35 204 / 39 31-0
www.baier-metallbau.de
info@baier-metallbau.de

Baier

Bewegt Licht und Schatten